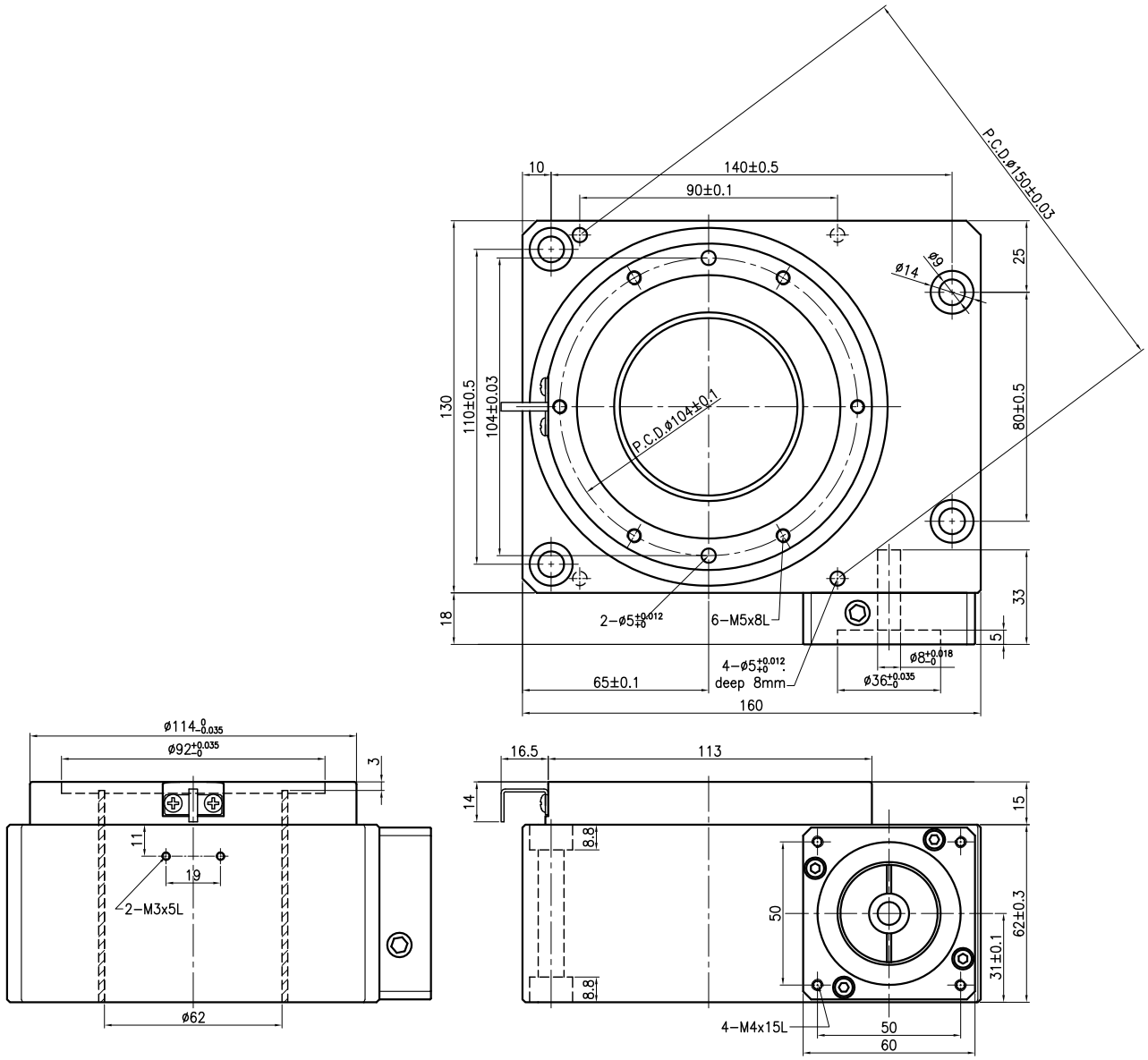

Dimamotor 帝馬科技股份有限公司

品名	GT130-18B	發行日期	20180514	版次	A