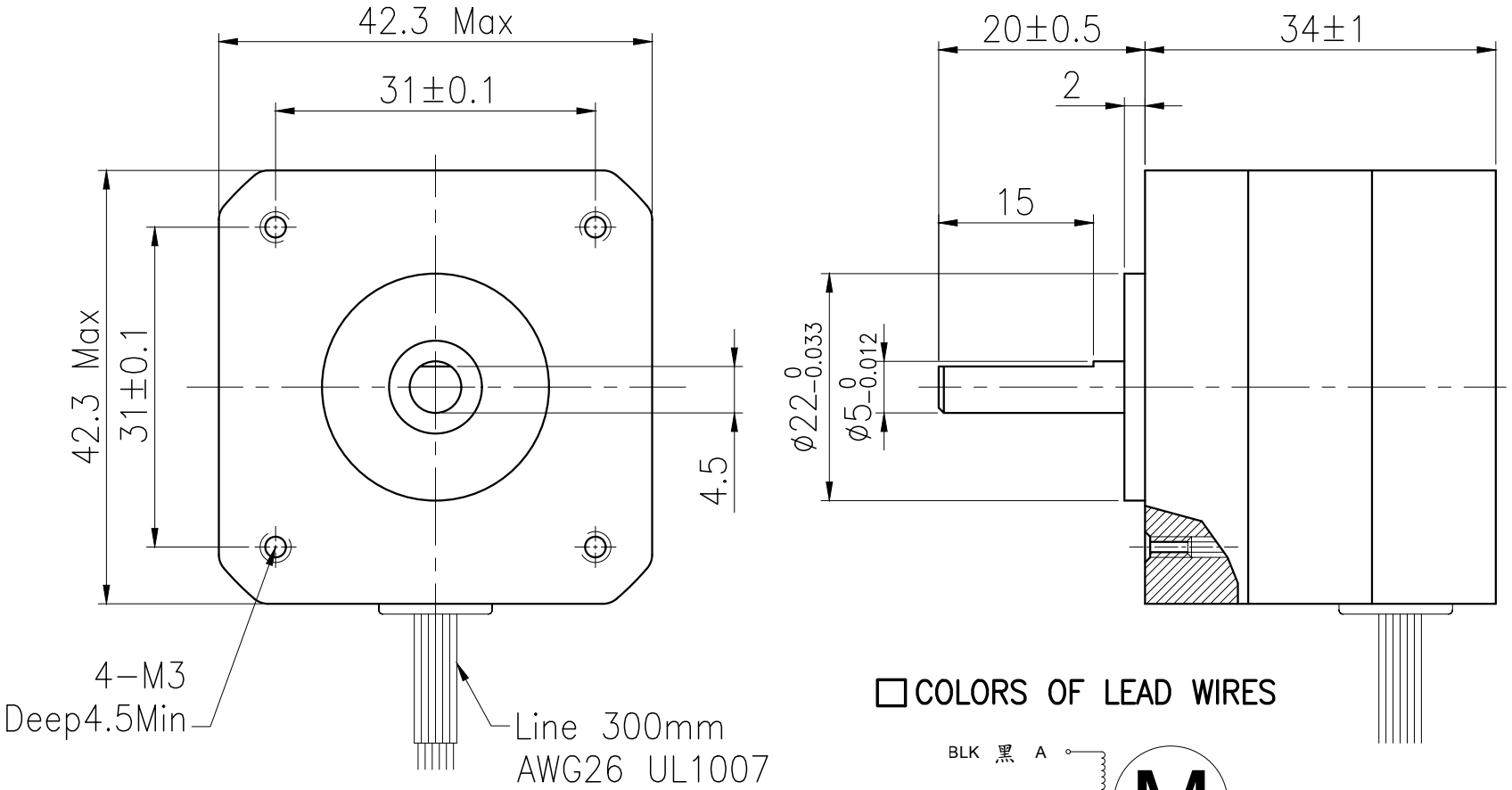

COLORS OF LEAD WIRES

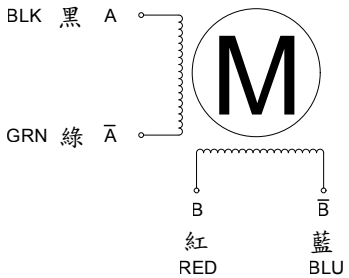

SPECIFICATIONS

				COMMENT
PHASE	相數	2	PHASE	引出線數:4 出力軸端面為D型軸 線電阻:指測量A與Ā的電阻值 線電感:指測量A與Ā的電感值
STEP ANGLE	步進角	1.8 ± 5%	°/STEP	
VOLTAGE	額定電壓	4.2	V	
CURRENT	額定電流	1.2	A/PHASE	
RESISTANCE	線電阻	3.5 ± 10%	Ω /PHASE	
INDUCTANCE	線電感	3.6 ± 20%	mH/PHASE	
HOLDING TOGQUE	額定轉矩	28	N.cm Min	
INSULATION CLASS	絕緣等級	B		
LEAD STYLE	引線規格	AWG26 UL1007		

Dimamotor 帝馬科技股份有限公司

品名	MS243-12AB	發行日期	20200430	版次	A